НафтаЭКО
инжиниринговая компания

ОПРОСНЫЙ ЛИСТ

Грабли механические (МГ)

НАЗВАНИЕ ОРГАНИЗАЦИИ _____
АДРЕС ОРГАНИЗАЦИИ _____
ТЕЛЕФОН/ФАКС _____
E-MAIL: _____
Ф.И.О. РУКОВОДИТЕЛЯ _____
Ф.И.О. ДОЛЖНОСТЬ ЗАПОЛНИВШЕГО _____

1. Требуемое количество, шт: _____

2. Место установки граблей :

- КНС ☐
- Цех мех.очистки ☐

3. Размеры канала(В) в месте установки граблей, мм:

- Ширина _____
- Глубина _____

4. Требуемая высота выгрузки отбросов, мм: _____

5. Гидравлическая нагрузка
(расчетный расход ст.вод) :

- Сред _____ м3/сут
- Макс _____ м3/ч
- Мин _____ м3/ч

Уровень воды в канале, мм :

- _____ мм
- _____ мм
- _____ мм

6. Материал исполнения:

- Углеродистая сталь ☐
- Нержавеющая сталь
  304 ☐ 321 ☐ 316 ☐
- Комбинированное исполнение: полотно – нерж.сталь, цепи, звёздочки – углеродистая сталь

7. Указать специфические отбросы (шерсть, щепа, кора, прочее) : _____

8. Требуемые прозоры (П) между стержнями решетки граблей, мм : _____

9. Предполагаемая схема дальнейшей транспортировки и утилизации отбросов :

- Ленточный транспортер ☐
- Винтовой транспортер ☐
- Пресс винтовой отжимной ☐
- Бак ☐

10. Дополнительное оборудование
Система управления (шкаф управления):

- Ручное управление (Пуск-Стоп-Реверс) ☐
- Ручное + автоматическое (управление по таймеру) ☐
- Ручное + автоматическое (+ управление по датчику уровня) ☐

11. Дополнительные сведения: _____

НафтаЭКО
инжиниринговая компания

ОПРОСНЫЙ ЛИСТ

Грабли механические (МГ)

Эскиз здания решеток (указать размеры по факту)

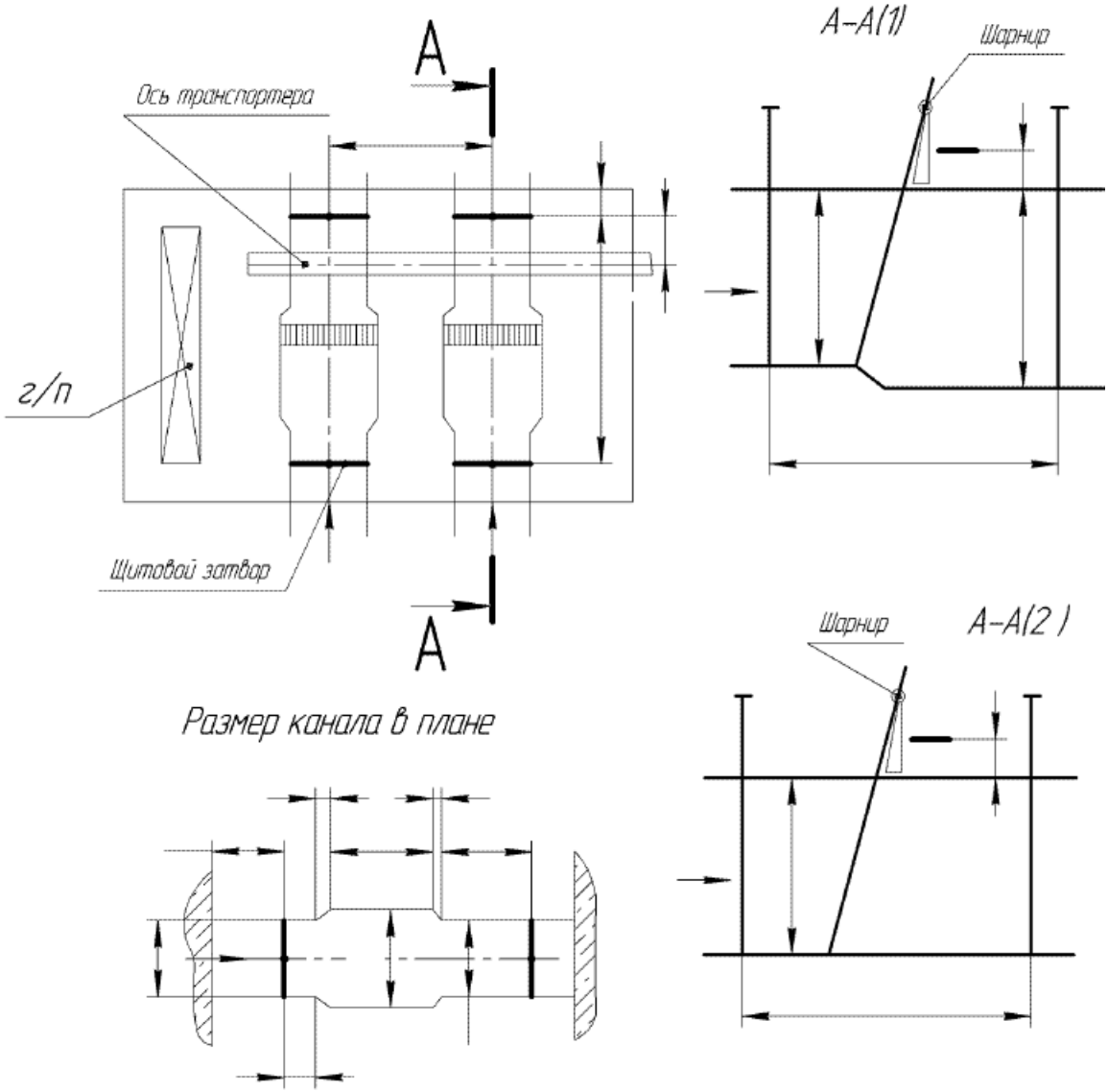

Подпись _____ / _____ / **дата "____" _____ 201_ г.**

+ 7 473 247 11 33
Решения для водоочистки voda@utilbio.ru www.naftaeco-water.ru