НафтаЭКО
инжиниринговая компания

ОПРОСНЫЙ ЛИСТ

Щитовой затвор (ЩЗ)

НАЗВАНИЕ ОРГАНИЗАЦИИ _____
АДРЕС ОРГАНИЗАЦИИ _____
ТЕЛЕФОН/ФАКС _____
E-MAIL: _____
Ф.И.О. РУКОВОДИТЕЛЯ _____
Ф.И.О. ДОЛЖНОСТЬ ЗАПОЛНИВШЕГО _____

1. **Предполагаемое количество затворов, шт.:** _____
2. **Место установки:**
   - в помещении (высота помещения: _____) ☐
   - на открытом воздухе ☐
3. **Тип затвора:**
   - затвор щитовой прямой для открытых каналов ☐
   - затвор щитовой глубинный (накладной) для прямоугольных проемов ☐
   - затвор щитовой глубинный для круглых проемов ☐
4. **Внутренние габариты канала, мм:**
   - ширина канала (_____)
   - глубина канала (_____)
   - высота щита (_____)
   - диаметр ∅ (_____)
5. **Ход щита, мм:** _____
6. **Высота привода над уровнем пола, мм:** _____
7. **Высота рамы (общая), мм:** _____
8. **Перемещение щита:**
   - винт выдвижной ☐
   - винт невыдвижной ☐
9. **Тип привода щитового затвора:**
   - ручной штурвал ☐
   - редуктор + штурвал ☐
   - электропривод _____
10. **Уплотнение:** _____
11. **Материал исполнения:**
    - конструкционная сталь ☐
    - нержавеющая сталь
      304 ☐ 321 ☐ 316 ☐
12. **Напор на затворе (предполагаемый уровень воды перед затвором),мм:** _____
13. **Дополнительные сведения**: _____

При заказе просим предоставить разрезы строительной части места установки с размерами!

Щитовой затвор (ЩЗ)

ОПРОСНЫЙ ЛИСТ

приложение 1 (обязательное)

Способ монтажа щитового затвора:

1. «в бетонную штробу» (с заливкой бетона):

I вариант

«в бетонную штробу» (с заливкой бетона):

- глубина проема, мм
- ширина, мм

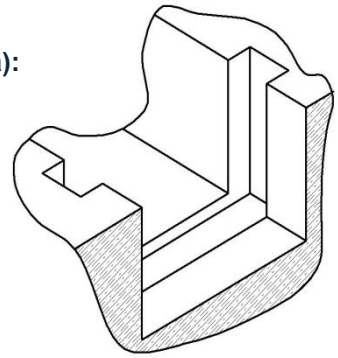

II вариант

в «бетонную штробу» (с заливкой бетона):

- глубина проема, мм
- ширина, мм

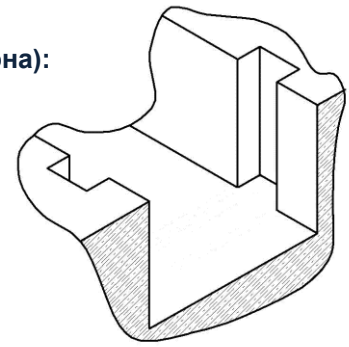

III вариант

в «бетонную штробу» (с заливкой бетона):

- глубина проема, мм
- ширина, мм

Размер подводящего канала:

- высота, мм
- ширина, мм
- либо диаметр, мм

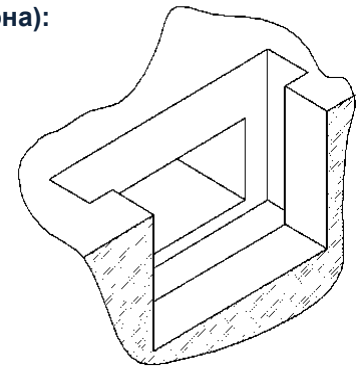

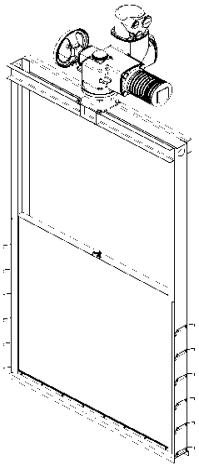

2. «в существующий каркас»:

I вариант
«в существующий каркас»:

- глубина каркаса, мм
- ширина, мм

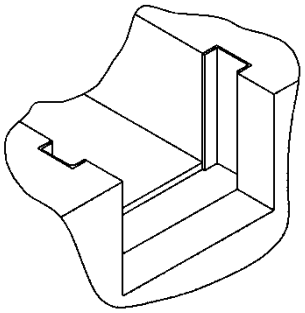

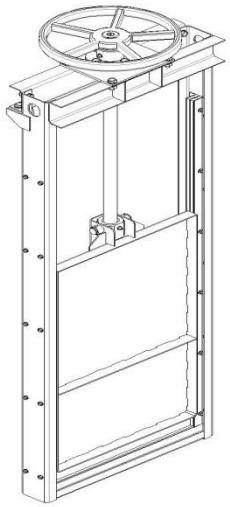

II вариант
«в существующий каркас»:

- глубина каркаса, мм
- ширина, мм

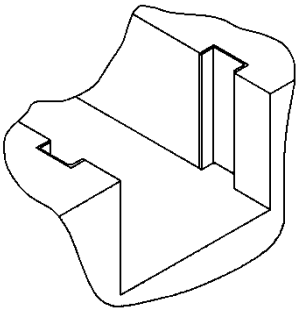

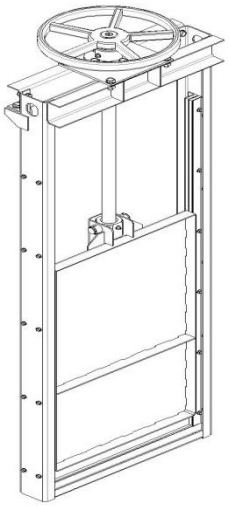

3. крепление анкерами к стене

I вариант
крепление анкерами к стене

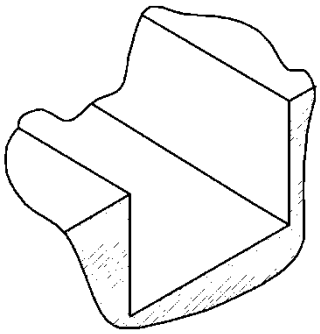

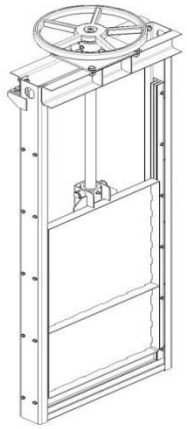

II вариант

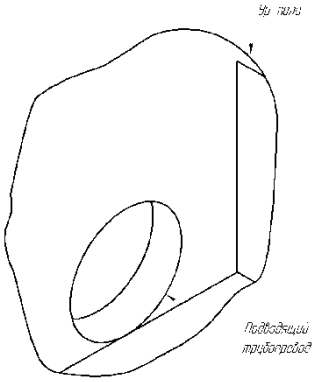

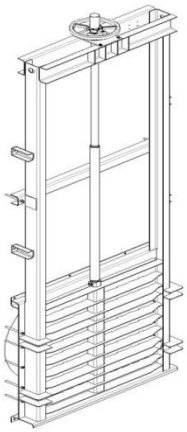

III вариант

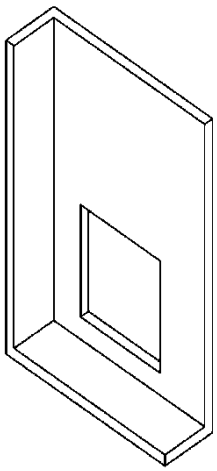

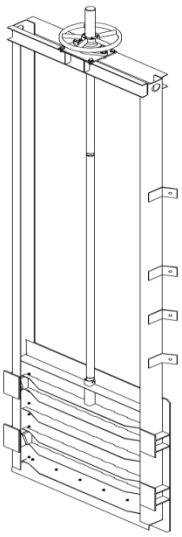

Подпись _____ / _____ / дата "____" _____ 201_ г.